VIEIRA

LAVABO ENCASTRÉ RECTANGULAIRE DE 22⅜ PO

☐ **4119DHW** Monotrou
☐ **4149DHW** Entraxe de 4 po

SPÉCIFICATIONS DU PRODUIT

- Argile réfractaire
- Trop-plein situé à l'arrière
- Monotrou ou entraxe 4 po
- Gabarit compris
- Robinet non compris

DIMENSIONS

570 mm L x 470 mm P x 205 mm H

22⅜ po L x 18½ po P x 8 po H

CERTIFICATIONS CONFORMITÉ

Satisfait aux normes suivantes ou les dépasse :

- cUPC de l'IAPMO
- ASME A112.19.2 / CSA B45.1

EXPÉDITION

Volume	2,52
PB	29 lb

À SPÉCIFIER

Couleurs :

■ Blanc doux
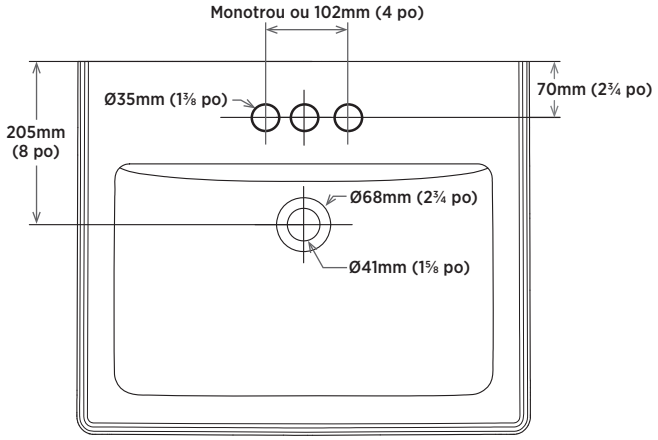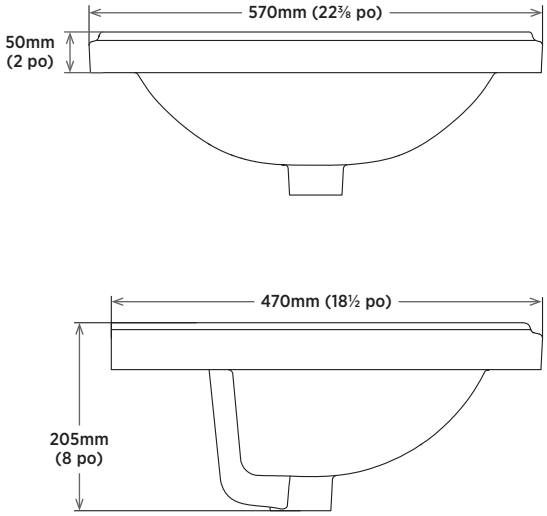
REMARQUES : Les dimensions des appareils sanitaires sont nominales et peuvent varier à l'intérieur des limites de tolérance établies par la norme ASME A112.19.2. Ces mesures peuvent faire l'objet de modifications ou d'une annulation. Le fabricant n'assume aucune responsabilité en cas d'utilisation de documents périmés ou annulés.