SIMONA

LAVABO VASQUE ROND DE 15¾ PO

☐ **4500AFW** Vasque rond

SPÉCIFICATIONS DU PRODUIT

- Argile réfractaire
- Robinet à un trou avec plaque
- 'Micropolish Glaze'
- Évier à l'arrière entièrement vitré et caché
- Gabarit compris
- Robinet non inclus

DIMENSIONS

400 mm L x 400 mm P x 125 mm H

15¾ po L x 15¾ po P x 4⅞ po H

CERTIFICATIONS CONFORMITÉ

Satisfait aux normes suivantes ou les dépasse :

- cUPC de l'IAPMO
- ASME A112.19.2 / CSA B45.1

EXPÉDITION

Volume	1,01
PB	16,8 lb

À SPÉCIFIER

Couleurs :

■ Blanc doux
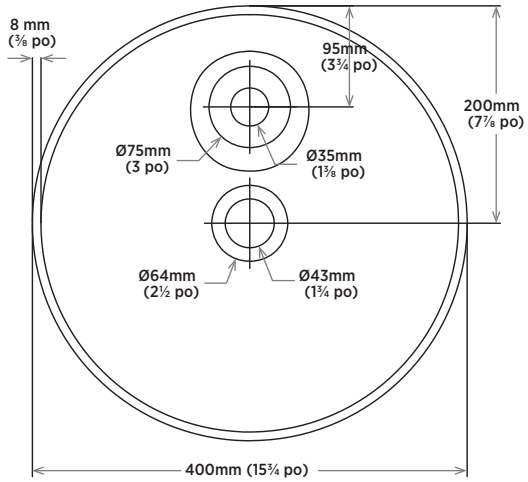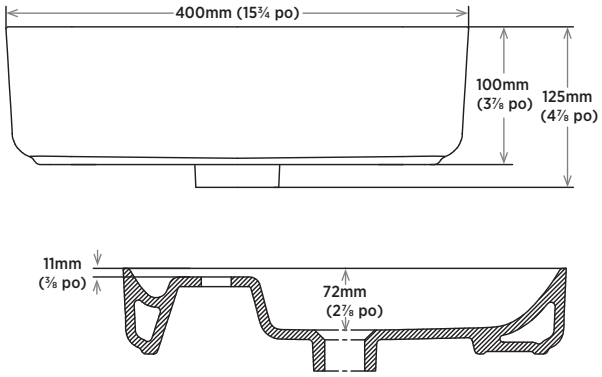
REMARQUE : Les dimensions des appareils sanitaires sont nominales et peuvent varier à l'intérieur des limites de tolérance établies par la norme ASME A112.19.2. Ces mesures peuvent faire l'objet de modifications ou d'une annulation. Le fabricant n'assume aucune responsabilité en cas d'utilisation de documents périmés ou annulés.