# LAVABO HYGIÉNIQUE SANS BARRIÈRE

LAVABO MURAL AVEC CACHE-SIPHON

☐ **4660AFX** Monotrou

## SPÉCIFICATIONS DU PRODUIT

- Argile rèfractaire avec cache-siphon en acrylique
- Sans trous de trop-plein
- Monotrou
- Quincaillerie et supports de montage inclus
- Pro Guard Glaze
- Vidange excentrée pour éviter la chute directe d'eau
- Surfaces inclinées pour empêcher l'accumulation d'eau
- Lavabo profond pour minimiser les éclaboussures
- Cache-siphon decorative en acrylique inclus
- Fonctionne avec le support mural avec style de plaque dissimulée (fourni par d'autres)
- Robinet non inclus
- Brevet en attente

## DIMENSIONS GLOBALES

510 mm L x 530 mm P x 410 mm H

20 po L x 20⅞ po P x 16⅛ po H

## CERTIFICATIONS ET CONFORMITÉ

Satisfait aux normes suivantes ou les dépasse :

- cUPC de l'IAPMO
- ASME A112.19.2 / CSA B45.1
- Lignes directrices de la loi Americans with Disabilities Act et ANSI A117.1
- NBC et OBC section 3.8 conception sans barrière
- La norme B651 du CNN
- CSA Z8000 Établissement des Services de Santé

## EXPÉDITION

| | |
|---|---|
| Volume | 6,49 |
| Poids brut | 59,4 lb |

**À SPÉCIFIER**

Couleurs :

■ Blanc doux

**REMARQUES :** Les dimensions des appareils sanitaires sont nominales et peuvent varier à l'intérieur des limites de tolérance établies par la norme ASME A112.19.2. Ces mesures peuvent faire l'objet de modifications ou d'une annulation. Le fabricant n'assume aucune responsabilité en cas d'utilisation de documents périmés ou annulés

Les produits ont été conçus afin de répondre à la norme ADA/ANSI A117.1.,NBC et OBC section 3.8 conception sans barrière et à la norme B651 du CNN. Il appartient à l'installateur de se conformer aux codes et normes en vigueur localement pour les personnes handicapées avant de procéder à l'installation du produit.

**VUE DE DESSUS**

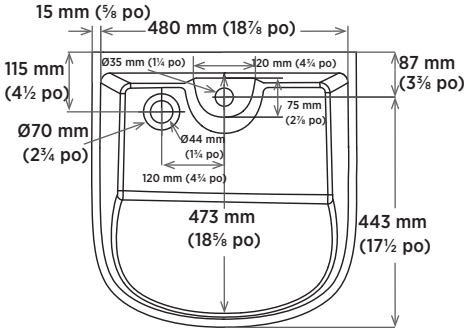


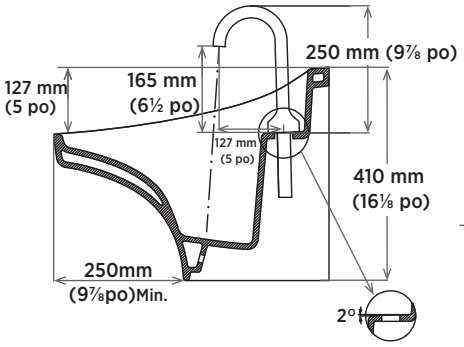


**VUE DE CÔTÉ**

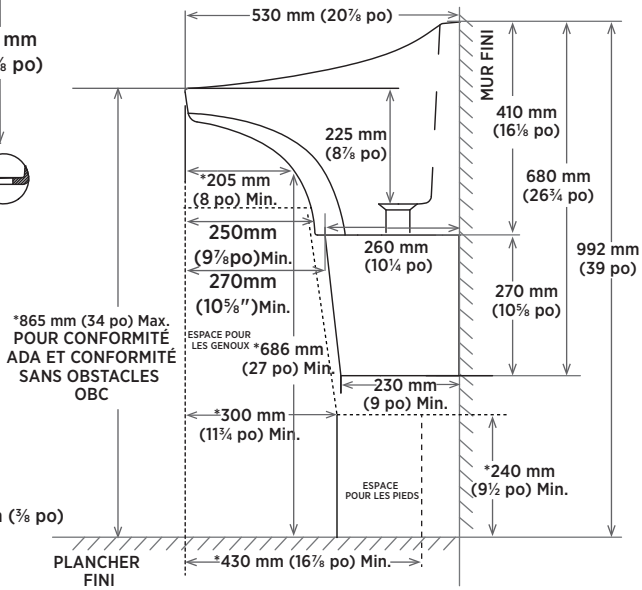


**VUE DE DESSOUS**

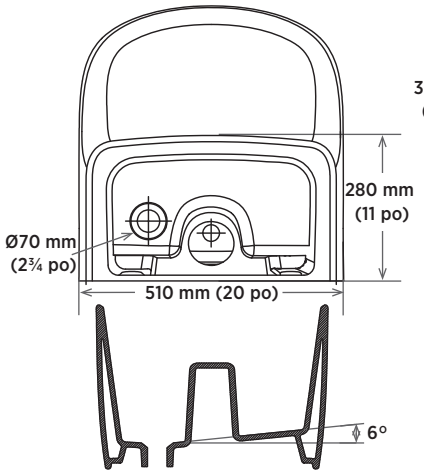


**VUE ARRIÈRE**

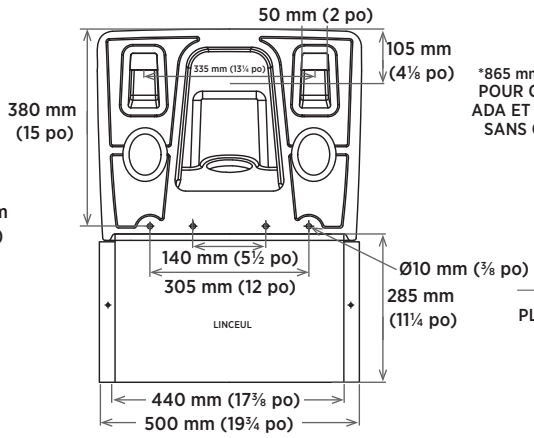


**REMARQUE :** * Les mesures sont conformes aux exigences d'accessibilité ADA, la norme B651 du CNN et sans obstacles OBC.

RÉVISÉ **OCTOBRE 2023**