CLARKCUVETTE À VALVE DE CHASSE

4,8 LPC / 1,28 GPC | FIXÉ AU MUR

☐ **4762CEX** Alimentation supérieur
☐ **4762CEU** Alimentation arrière

SPÉCIFICATIONS DU PRODUIT

- Cuvette munie d'un robinet de chasse de très haute efficacité
- 4,8 Lpc / 1,28 Gpc
- Fonctionne également dans une gamme de volumes de chasse d'eau de 4,2 à 4,8 Lpc/ 1,1 à 1,28Gpc
- Cuvette allongée
- Porcelaine vitrifiée
- Nouveau Pro Guard Glaze
- Siphon entièrement émaillé avec passage de 2 po
- Action siphonique
- Alimentation supérieur ou alimentation arrière 1½ po
- Surface d'eau : 10¼ po × 8⅝ po (260 mm × 220 mm)
- Siège de toilette et valve de chasse non inclus
- Poids testé à charge statique de 1000 lb

DIMENSIONS

385 mm L x 650 mm P x 340 mm H

15⅛ po L x 25½ po P x 13⅜ po H

CERTIFICATIONS CONFORMITÉ

Satisfait aux normes suivantes ou les dépasse :

- cUPC de l'IAPMO
- ASME A112.19.2 / CSA B45.1
- Lignes directrices de la loi Americans with Disabilities Act et ANSI A117.1
- CNB et CBO section 3.8 conception sans barrière
- Norme B651 du CCN
- Raccord supèrieur : MaP Testé 1000 g
- Raccord arrière : MaP Testé 1000 g
- Répond aux exigences LEED

EXPÉDITION

Volume	3,79
PB	50 lb

À SPÉCIFIER

Couleurs :

■ Blanc doux

REMARQUE : Le robinet de chasse d'eau n'est pas compris avec l'appareil sanitaire et doit être co mmandé séparément.

Important : Les dimensions des appareils sanitaires sont nominales et peuvent varier à l'intérieur des limites de tolérance établies par la norme ASME A112.19.2. Ces mesures peuvent faire l'objet de modifications ou d'une annulation. Le fabricant n'assume aucune responsabilité en cas d'utilisation de documents périmés ou annulés.
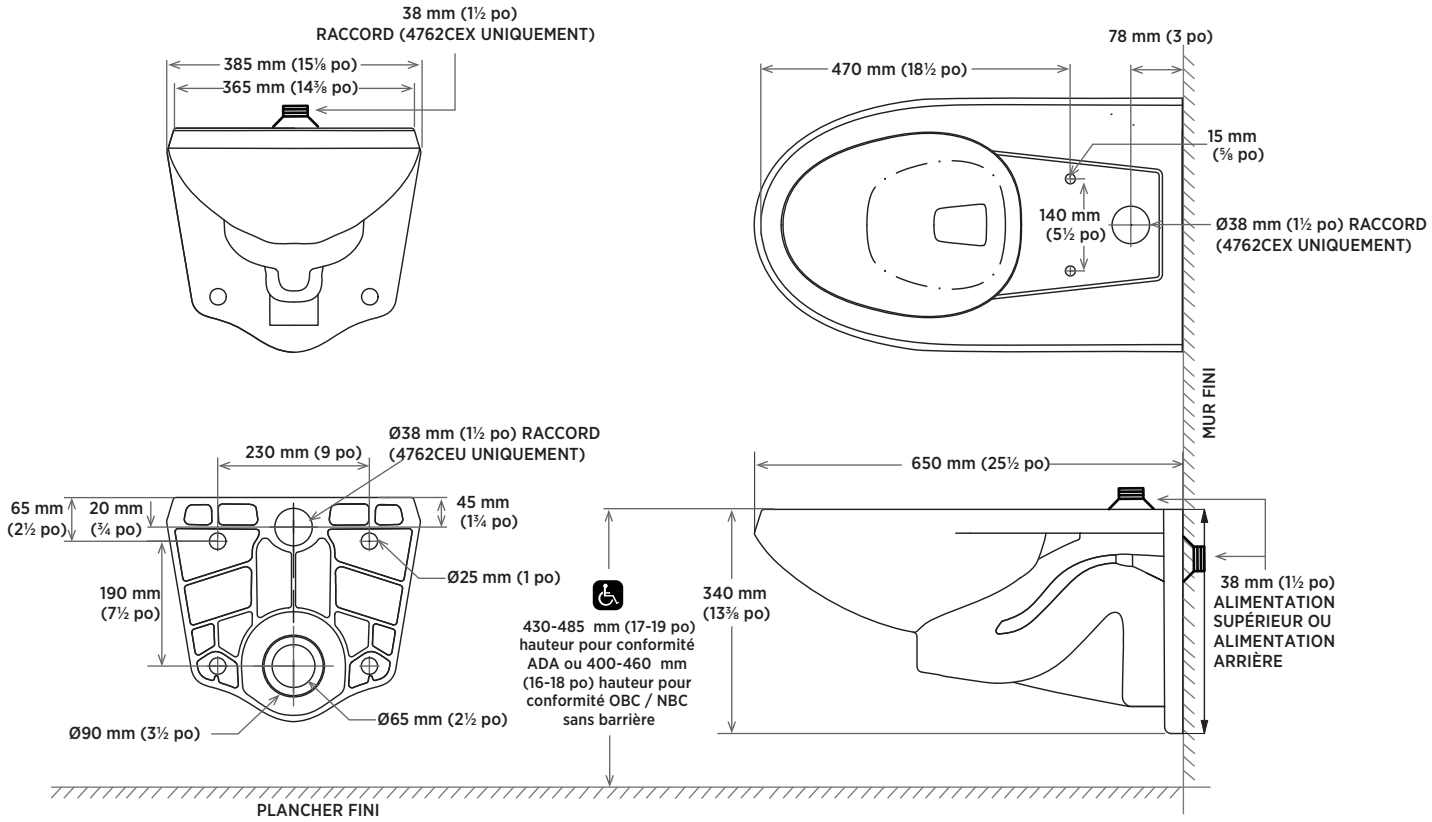
Les produits sont conçus dans le respect de la norme A117.1 de l'ADA/ANSI et des directives d'aménagement pour accès facile B651 du CCN. Il incombe à l'installateur de se conformer aux normes et aux codes locaux et nationaux en matière d'accessibilité avant d'installer le produit.