CAYLA TOILETTE 2 PIÈCES
4,8 LPC / 1,28 GPC

☐ **4782BOV** Cuvette
☐ **4781BOVU-HF** Réservoir non-isolé, Toilet Sense

SPÉCIFICATIONS DU PRODUIT

- Module de détection de la chasse d'eau à distance pour éviter les infections croisées pendant la chasse d'eau.
- Kit Toilet Sense préinstallé (batteries non incluses)
- Haute efficacité 4,8 Lpc / 1,28 Gpc
- Cuvette allongée avec siphon dissimulé
- Porcelaine vitrifiée
- Hauteur plus de 16½ po pour un meilleur confort pendant l'utilisation
- Levier de déclenchement en blanc
- Plomberie brute de 12 po (305m mm)
- Siphon entièrement émaillé avec passage de 2 po
- Clapet de 3 po
- Action siphonique
- Surface d'eau : 9½ po x 6⅝ po (240 mm x 170 mm)
- Capuchons latéraux décoratifs et vis pour plancher blanches
- Siège de toilette à fermeture lente inclus

DIMENSIONS

382 mm L x 722 mm P x 788 mm H

15 po L x 28½ po P x 31 po H

CERTIFICATIONS CONFORMITÉ

Satisfait aux normes suivantes ou les dépasse :

- CUPC de l'IAPMO
- ASME A112.19.2 / CSA B45.1
- Lignes directrices de la loi Americans with Disabilities Act et ANSI A117.1
- Répond aux exigences LEED
- Des directives d'aménagement pour accès facile B651 du CCN
- WaterSense de l'EPA des États-Unis
- MaP Testé 1000g

EXPÉDITION

Cuvette :

Volume	5,72
PB	88 lb

Réservoir :

Volume	1,32
PB	30,3 lb

À SPÉCIFIER

Couleurs :
■ Blanc doux

REMARQUES : Le dessin ci-dessous montre une dimension minimale de plomberie brute de 305 mm (12 po) entre le mur fini et l'axe de la sortie. La conduite d'alimentation n'est pas comprise avec l'appareil sanitaire et doit être commandée séparément.

Important : les dimensions des appareils sanitaires sont nominales et peuvent varier à l'intérieur des limites de tolérance établies par la norme ASME A112.19.2. Ces mesures peuvent faire l'objet de modifications ou d'une annulation. Le fabricant n'assume aucune responsabilité en cas d'utilisation de documents périmés ou annulés.
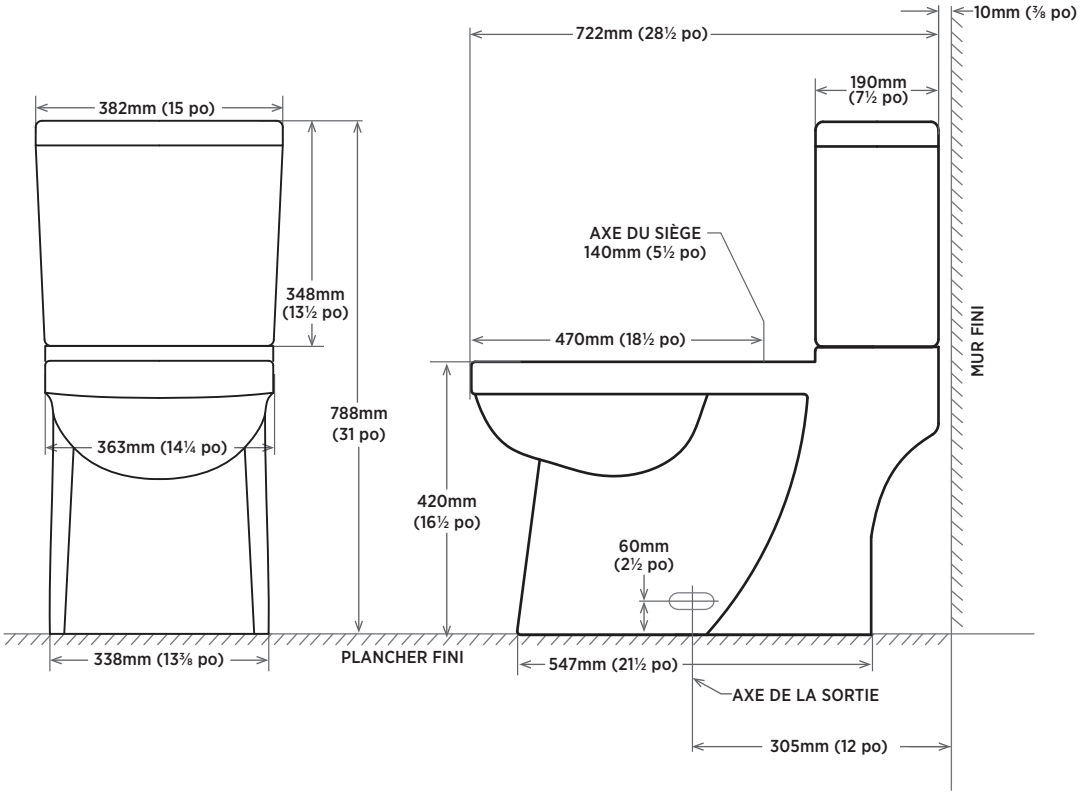
Les produits sont conçus dans le respect de la norme A117.1 de l'ADA/ANSI et des directives d'aménagement pour accès facile B651 du CCN. Il incombe à l'installateur de se conformer aux normes et aux codes locaux et nationaux en matière d'accessibilité avant d'installer le produit.