CANAAN TOILETTE MURALE
6 LPC / 1,6 GPC OU 3 LPC / 0,8 GPC

- ☐ **5780CFW** Ensemble de support de réservoir et du cuvette
- ☐ **5782CFW** Cuvette

COMPOSANTS NON INCLUS (À COMMANDER SÉPARÉMENT)

- ☐ **FB-110W** Bouton-poussoir blanc
- ☐ **FB-110C** Bouton-poussoir chrome
- ☐ **FB-110MC** Bouton-poussoir chrome mat
- ☐ **FB-110MB** Bouton-poussoir noir mat

SPÉCIFICATIONS DU PRODUIT

- 6 Lpc / 1,6 Gpc ou 3 Lpc / 0,8 Gpc
- Réservoir HDPE et cadre en acier à revêtement durable avec capacité de charge jusqu'à 400 kg (880 lb)
- Système de support mural 2 po x 4 po
- Cuvette à jupe en porcelaine vitrifiée
- Hauteur de support de cuvette réglable, pour une hauteur du bord de la cuvette entre 385 mm (15⅛ po) et 430 mm (17 po) (*Le support peut être ajusté à la hauteur plus de 17 po pour plus de confort pendant l'utilisation)
- Siège à fermeture lente et à retrait rapide inclus
- Vidange en PVC de 3 po incluse
- Surface d'eau : 5 po x 4 po (127 mm x 100 mm)

DIMENSIONS

Support de rèservoir :

350 mm L x 543 mm P x 364 mm H

13¾ po L x 21⅜ po P x 14⅜ po H

DIMENSIONS (SUITE)

Cuvette de toilette murale :

590 mm L x 90 mm P x 1127 à 1277 mm H

23¼ po L x 3½ po P x 44⅜ po à 50¼ po H

CERTIFICATIONS CONFORMITÉ :

Satisfait ou dépasse les spécifications suivante :

- cUPC de l'IAPMO
- ASME A112,19,2 / CSA B45,1
- ASME A112,6,2
- CSA B45,15 / ASME A112,19,5
- cUPC de l'IAPMO
- MaP Testé 800 g

EXPÉDITION

Cuvette de toilette murale :

Volume	3,01
GP	64 lb

Réservoir:

Volume	3,8
GP	39 lb

REMARQUES : Les dimensions des appareils sont nominales et peuvent varier à l'intérieur des limites de tolérance établies par la norme ANSI A112,19,2, Ces mesures peuvent faire l'objet de modifications ou d'une annulation. Le fabricant décline toute responsabilité en cas d'utilisation de documents périmés ou annulés.

CUVETTE SUSPENDUE- VUE DE CÔTÉ :

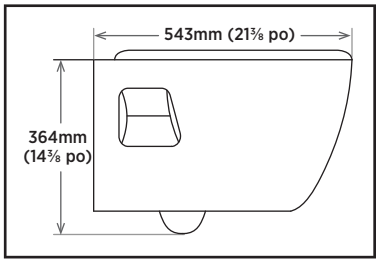

CUVETTE SUSPENDUE - VUE ARRIÈRE :

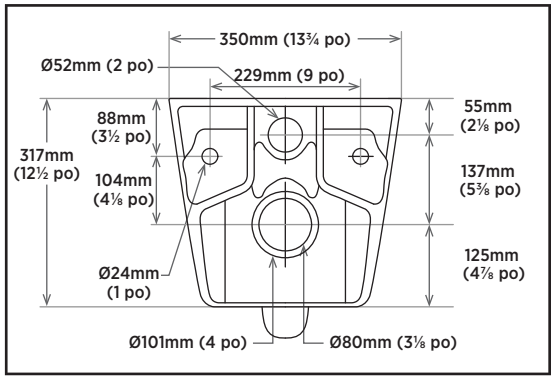

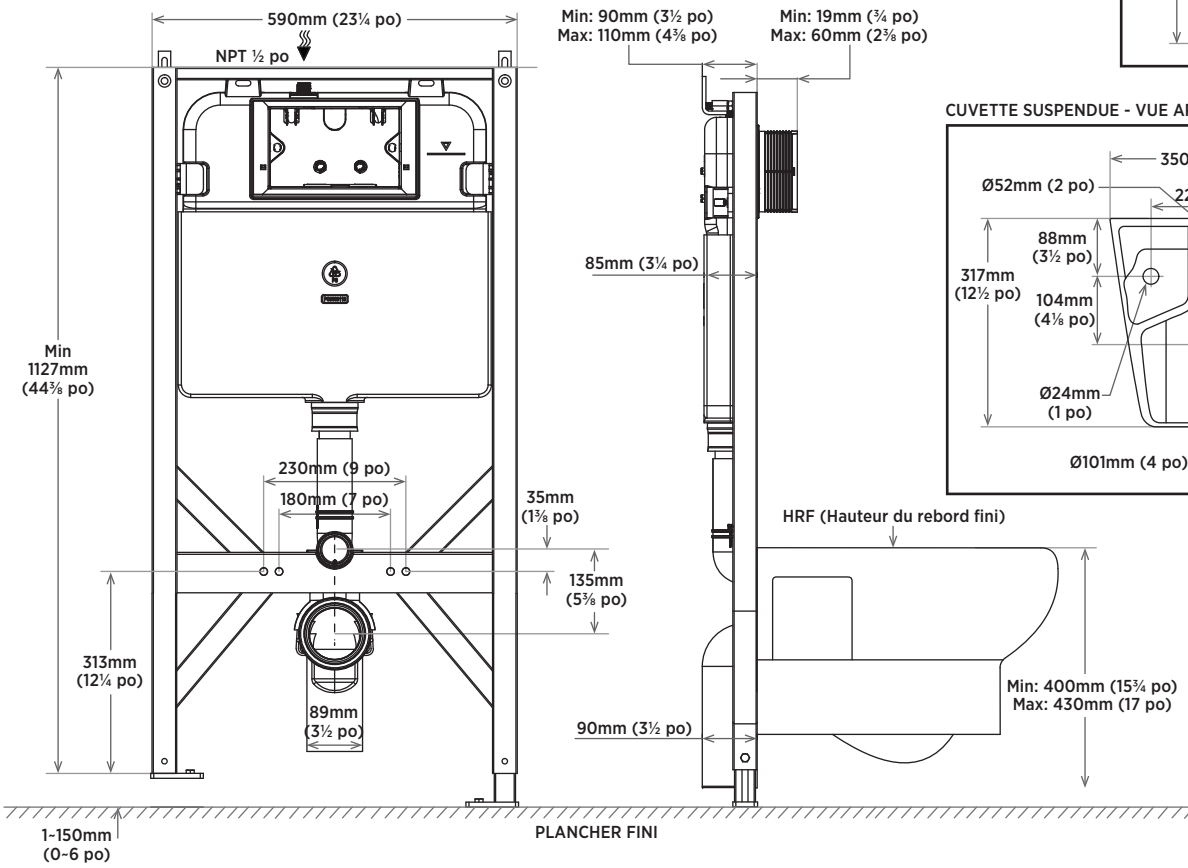

REMARQUE : Pour installer la cuvette à une Hauteur Plus de 17 po ou pour l'ajuster sur une moulure, le pied du le support du reservoir doit être ajusté en le prolongeant de 30mm (1¼ po) de plus.

RÉVISÉ JANVIER 2024

contrac CANADA ETATS-UNIS
5970 CHEDWORTH WAY, UNIT B, MISSISSAUGA. ONTARIO, CANADA L5R 4G5 | CONTRAC.CA
6241 NORTHWIND PARKWAY, HOBART, INDIANA, USA 46342