contrac®
Instructions

REVISED MAY 2023 | RÉVISÉ MAI 2023

STEP-BY-STEP ILLUSTRATED

ONE PIECE CONCEALED TOILET SENSE TOILET WITH TOILET SEAT
TOILET SENSE, TOILETTE MONOPIÈCE AVEC SIPHON DISSIMULÉ ET SIÈGE DE TOILETTE

ILLUSTRÉES ÉTAPE PAR ÉTAPE

PARTS | *PIÈCES*

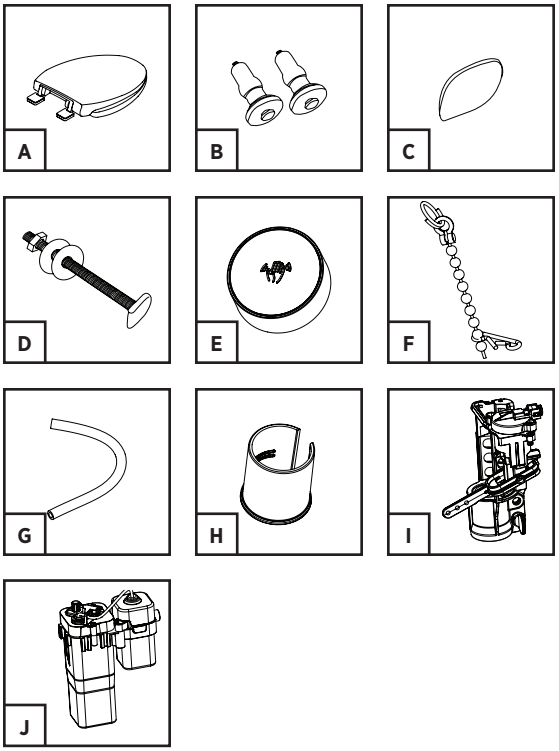

A	Plastic Toilet Seat / *Siège de toilette en plastique*	x1
B	Toilet Seat Bolts / *Boulons de siège de toilette en plastique*	x2
C	Plastic Oval Side Caps / *Capuchons à côté ovale en plastique*	x2
D	Floor Bolts (not included) / *Boulons de sol (non inclus)*	x2
E	RF Sensor Module / *Module de capteur RF*	x1
F	External Chain / *Chaîne externe*	x1
G	Air Tube / *Conduit d'air*	x1
H	Installation Bushing / *Manchon d'installation*	x1
I	Drive Assembly / *Mécanisme d'entraînement*	x1
J	Control Box Assembly / *Ensemble du boîtier de commande*	x1
	1.5V, AA Alkaline batteries for the battery holder (not included) / *Batteries alcalines AA pour le support de batterie (non inclus)*	x4
	1.5V, AAA Alkaline batteries for the sensor module (not included) / *Batteries alcalines AAA pour le module de détection (non inclus)*	x3

Visit **WWW.FGIPARTS.CA** for details.
For model-specific part numbers, please see model's **SCHEMATIC DRAWING**.
Visitez le site **WWW.FGIPARTS.CA** pour les détails.
Pour les numéros de pièce spécifiques au modèle, reportez-vous au **SCHÉMA DU MODÈLE**.

IMPORTANT | *IMPORTANT*

NOTE REGARDING WATER SUPPLY

Before installation ensure that the shut-off valve is greater than 7½" from the center of the drain to the center of the shut-off valve and less than or equal to 7" from the floor **(FIGURE 1)**.

Note: This is a true 12" rough-in from finished wall to center of the drain (no less than 12").

REMARQUE CONCERNANT L'ALIMENTATION EN EAU

Avant d'installer le toilette, assurez-vous que le soupape d'arrêt soit à une distance de plus de 7½ po du centre du drain au centre du soupape d'arrêt, et moins de ou égale à 7 po à partir du plancher **(FIGURE 1)**.

Remarque : *Assurez-vous que la toilette présente un plomberie brute exacte de 12 po du mur fini au centre du drain (pas moins de 12 po).*

FIGURE 1

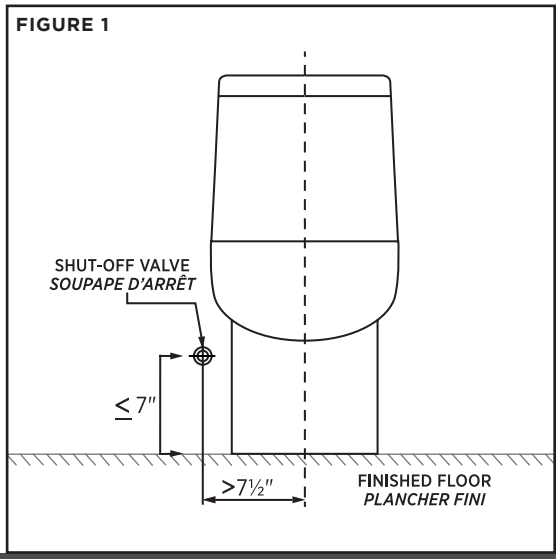

INSTALLATION | *INSTALLATION*

1. Make sure the water supply valve is shut off before installation.

   Assurez-vous que le soupape d'arrêt est bien fermé avant de procéder.

2. Remove old floor bolts from floor flange. Clean any old wax, putty, etc. from base area.

   Enlevez les vieux boulons de cuvette de la bride de fixation. Débarrassez la bride et le plancher de toute trace de cire, de mastic et de saleté.

3. Install new floor bolts (not included) into floor flange using plastic washers to secure bolts. Adjust the floor bolts to ensure they are parallel to the wall **(FIGURE 2)**.

   Installer les nouveaux boulons de sol (non inclus) dans la bride de fixation utilisant les rondelles en plastique pour fixer les boulons. Ajusté les boulons pour s'assurer qu'ils sont parallèle au mur **(FIGURE 2)**.

4. Connect water supply line (not included) to the tank fitting only **(FIGURE 3)**.

   Raccorder l'alimentation d'eau (non inclus) au réservoir **(FIGURE 3)**.

5. Turn the toilet sideways onto a soft surface to avoid scratches on the finish. Place a new wax ring (not included) around the waste flange of the toilet bowl **(FIGURE 4)**.

   Pour éviter des égratignures sur la finition, déplacer la toilette afin qu'elle soit de côté et sur une surface souple. Placez un nouvel anneau de cire (non inclus) autour de la bride d'évacuation de la toilette **(FIGURE 4)**

6. Lower the toilet onto the floor bolts, so the floor bolts project through the mounting holes in the base of the toilet **(FIGURE 5)**. Using a rocking motion, press the bowl down to position the toilet onto the flange and create a seal with the wax ring.

   Warning: This product is heavy. Two people are recommended for safe installation.

   Déposez la toilette sur les boulons du plancher, de façon à ce que les boulons du plancher sortent par les trous de montage de la base de la toilette **(FIGURE 5).** *En utilisant un mouvement de bascule, appuyez sur la cuvette pour positionner la toilette sur la bride et créer un joint avec l'anneau de cire.*

   Avertissement : *Ce produit est lourd. Il est recommandé que deux personnes l'installent pour raisons de sécurité.*

FIGURE 2

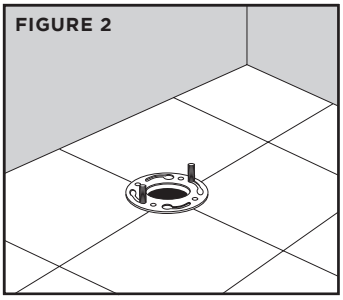

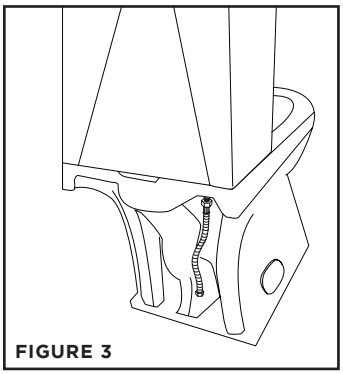

FIGURE 3

FIGURE 4

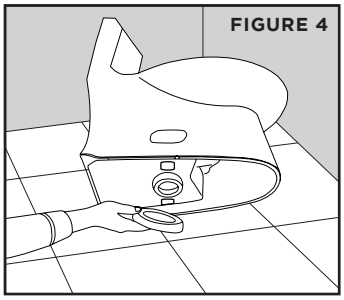

FIGURE 5

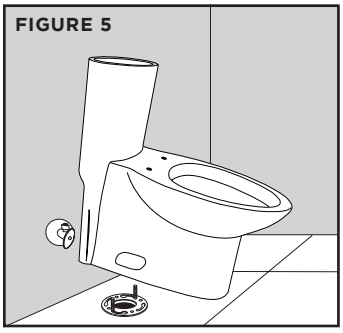

INSTALLATION | *INSTALLATION*

7 Install metal washers and nuts onto the floor bolts **(FIGURE 6)**. Tighten the bolts alternately until toilet is firmly seated on the floor.

Caution: Do not overtighten nuts, severe damage may occur.

Posez les rondelles métalliques et les écrous sur les boulons de plancher **(FIGURE 6)**. *Serrez les boulons en alternant jusqu'à ce que la cuvette soit solidement fixée au plancher.*

Mise en garde : *Serrer excessivement les écrous pourrait causer des dommages graves.*

FIGURE 6

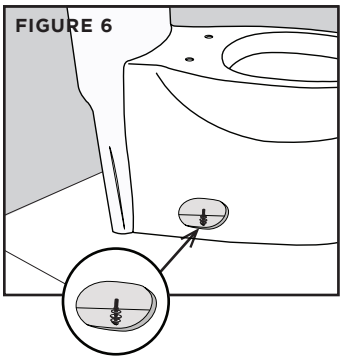

8 Attach the plastic oval side caps on each side of the bowl.

Fixer les capuchons décoratifs en plastique de chaque côté de la cuvette.

9 Connect water supply line to shutoff valve. Tighten securely.

Raccordez le tuyau d'alimentation d'eau à la soupape d'arrêt . Serrez fermement.

10 Turn on supply valve and allow tank to fill until float rises to shutoff position.

Ouvrez la soupape d'alimentation et laisser le réservoir se remplir jusqu'à ce que le flotteur monte à la position fermé.

11 Check for leakage at fittings, tighten or correct as needed.

Vérifiez les fuites aux raccords, resserrez ou corriger si nécessaire.

INSTALLATION | *INSTALLATION*

FIGURE 7

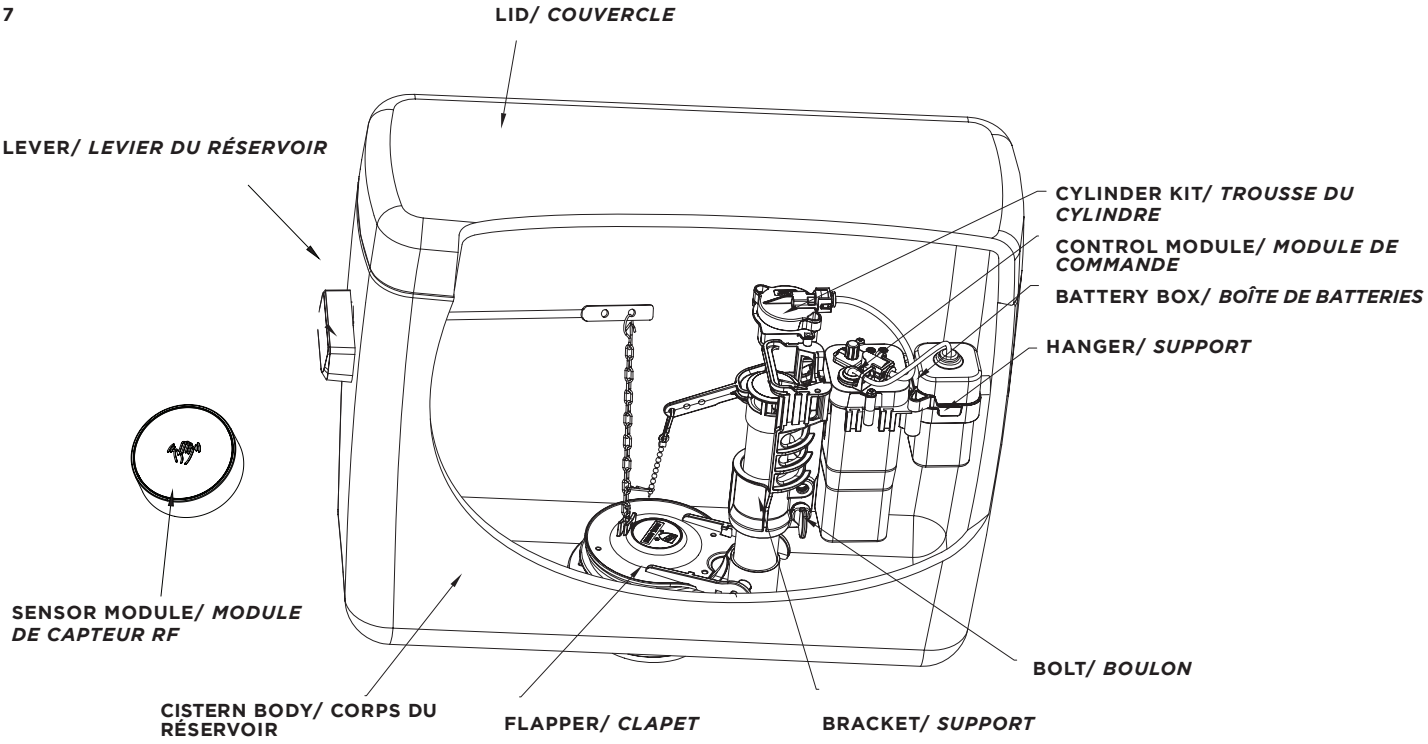

DIMENSIONS | *DIMENSIONS*

FIGURE 7A

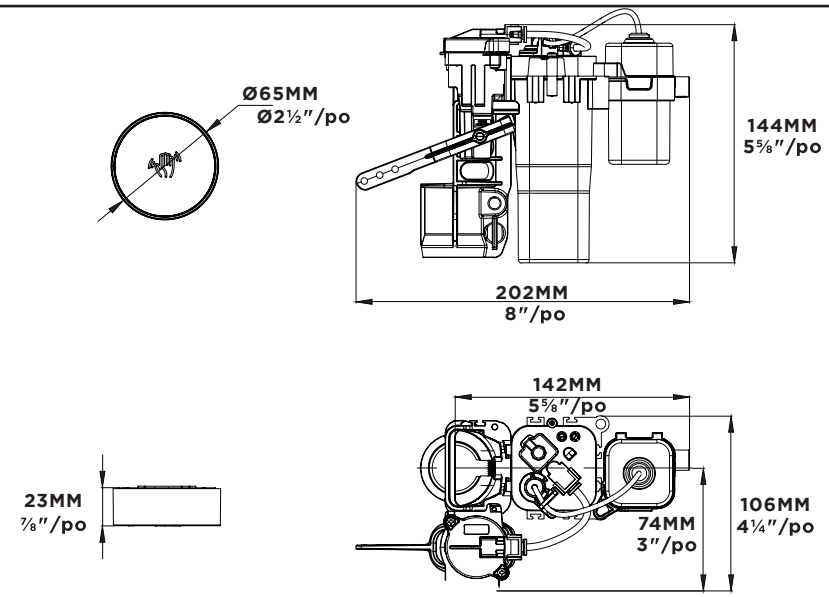

INSTALLATION | *INSTALLATION*

12

Note: The Toilet Sense flush valve drive module comes pre-installed by the factory. The installation illustrated below is for guidance when service is required. Please go to **step 16** directly for battery installation if the pre-installed Toilet Sense drive module is ordered.

The pre-installed Toilet Sense flush valve drive module configuration and measurement as shown in **(FIGURE 7/7A).**

*Remarque : Le module d'entraînement de la valve de chasse Toilet Sense est pré-installé par l'usine. L'installation illustrée ci-dessous est donnée à titre indicatif lorsqu'un entretien est requis. Veuillez passer directement à **l'étape 16** pour l'installation de la batterie si le module d'entraînement Toilet Sense pré-installé est commandé.*

La configuration et les mesures du module d'entraînement de la valve de chasse Toilet Sense pré-installé, comme illustré à la **(FIGURE 7/7A).**

13

Attach the o-ring **(A)** and connecting hook **(B)** onto both sides of the beaded chain respectively. This may be pre-connected already. Be sure that the open end of the connecting hook is facing downwards. Then snap the installed ball chain into the hole of lever **(C)** of drive assembly **(D) (FIGURE 8)**.

Attachez le joint torique **(A)** *et le crochet de raccordement* **(B)** *sur les deux côtés de la chaîne à billes respectivement. Ceci peut déjà avoir été raccordé. Veillez à ce que l'extrémité ouverte du crochet de raccordement soit orientée vers le bas. Enclenchez ensuite la chaîne à billes installée dans le trou du levier* **(C)** *du mécanisme d'entraînement* **(D) (FIGURE 8)**.

FIGURE 8

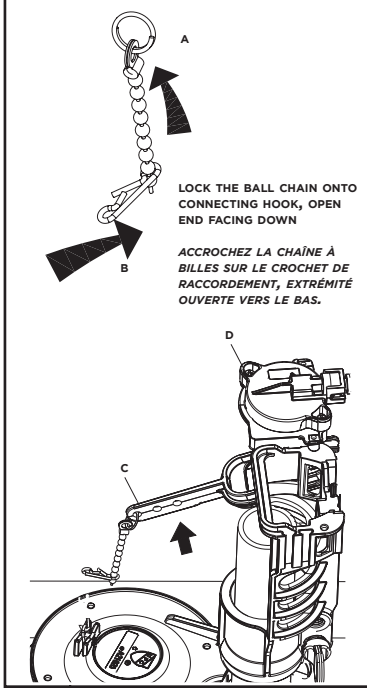

INSTALLATION | *INSTALLATION*

14

Insert the mounting bracket of the drive assembly into the overflow tube **(G)**. The mounting bracket will fit on a Ø30mm to Ø33mm, outside diameter (O.D.) overflow tube and with this measurement the installation bushing is not required. If the outside diameter (O.D.) overflow tube is less then Ø30mm, then the supplied installation bushing will be required to add width to the tube **(FIGURE 9).**

Adjust the mounting bracket height and tighten up the locking bolt **(E)** to secure, as shown in **(FIGURE 9).** Lastly, connect the connecting hook to the flush lever chain **(F) (FIGURE 9A).**

Note: the distance between the driving arm and lever arm should be≥ 30mm to avoid movement interference **(FIGURE 9B).**

Next, Insert the control box **(I)** into the slot of the mount bracket **(G)** and then put the battery box **(K)** into the battery hanger **(L)** and attach it with the control box **(I) (FIGURE 10).**

FIGURE 9

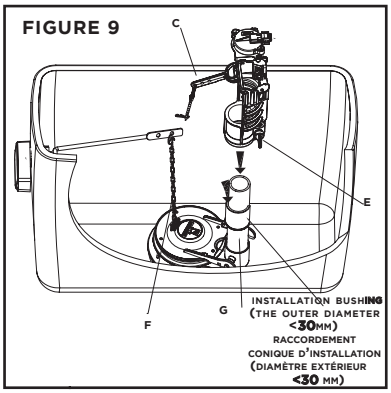

Insérez le support de montage du mécanisme d'entraînement dans le tube de trop-plein **(G)**. *Le support de montage s'adaptera sur un tube de trop-plein de 30 mm de diamètre à 33 mm de diamètre, pour le diamètre extérieur (DE), et le raccordement conique d'installation n'est pas requis avec cette mesure. Si le diamètre extérieur (DE) du tube de trop-plein est inférieur à 30 mm de diamètre, le raccordement conique d'installation fourni sera nécessaire pour ajouter de la largeur au tube* **(FIGURE 9)**.

Ajustez la hauteur du support de montage et serrez le boulon de verrouillage **(E)** *pour le fixer, comme illustré à la* **(FIGURE 9)**. *Enfin, raccordez le crochet de raccordement à la chaîne du levier de chasse* **(F)(FIGURE 9A)**.

Remarque: La distance entre le bras d'entraînement et le bras de levier doit être≥30 mm afin d'éviter les interférences de mouvement **(FIGURE 9B)**.

Insérez ensuite le boîtier de commande **(I)** *dans la fente du support de montage* **(G)**, *puis placez le boîtier de batterie* **(K)** *dans le support de batterie* **(L)** *et attachez-le au boîtier de commande* **(I) (FIGURE 10).**

FIGURE 9A

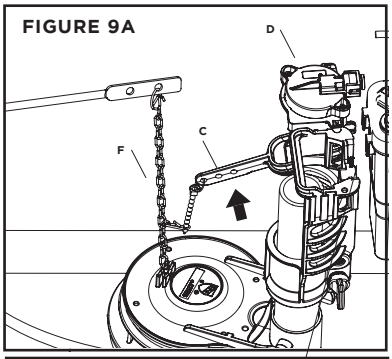

FIGURE 9B
L≥30MM/1¼"/PO

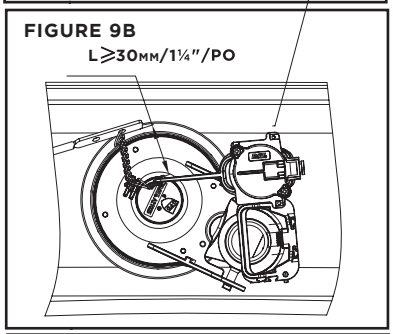

15

Lastly, connect the air tube **(M)** to the connector of both the air cylinder **(N)** and the control box (18mm long) **(FIGURE 10).**

Enfin, raccordez le conduit d'air **(M)** *au connecteur du cylindre d'air* **(N)** *et du boîtier de commande (18 mm de long)* **(FIGURE 10).**

FIGURE 10

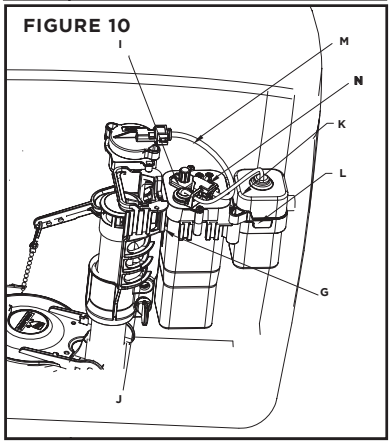

BATTERY INSTALLATION | *INSTALLATION DE LA BATTERIE*

1

The batteries needed for this mechanism are not included with this unit. What is needed are four, 1.5V, AA Alkaline batteries for the battery box and three, 1.5V, AAA Alkaline batteries for the sensor module. The battery box itself is airtight and must be air released by pressing the small rubber seal on the top. This will allow the unit cap to seal as shown in **(FIGURE 11).**

Once the batteries have been installed onto the battery holder **(K)**, attach it to the control box **(I)** as shown in **(FIGURE 11).**

Les batteries nécessaires à ce mécanisme ne sont pas fournies avec cette unité. Vous avez besoin de quatre batteries alcalines AA de 1,5 V pour le boîtier des batteries et de trois batteries alcalines AAA de 1,5 V pour le module de détection. Le boîtier des batteries lui-même est étanche à l'air et doit être libéré en appuyant sur le petit joint en caoutchouc situé sur le dessus. Cela permettra au capuchon de l'unité de se sceller comme indiqué à la **(FIGURE 11)**

Une fois les batteries installées sur le support à batterie **(K)***, attachez-le au boîtier de commande* **(I)** *comme indiqué à la* **(FIGURE 11).**

2

Put the tank lid back on the tank and perform a trial run on the system.

Remettez le couvercle du réservoir sur le réservoir et essayez le système.

3

The wireless sensor module itself must be paired with the control module. This will happen automatically once the cover has been screwed on. It will take approximately 3 minutes to pair up. Once the sensor module has been activated, it will flash once every 4 seconds indicating that the system is in pairing mode. The sensor module will show 3 short flashes to indicate that the pairing process is complete, and the system is back to its normal condition. To test, wave your hand in front of the sensor module to activate the flush cycle.

Le module de détection sans fil lui-même doit être apparié avec le module de commande. Cela se fera automatiquement une fois que le couvercle est vissé. Il faudra environ 3 minutes pour que l'appariement se fasse. Une fois le module de détection activé, il clignotera une fois toutes les 4 secondes, indiquant que le système est en mode d'appariement. Le module de détection clignotera brièvement 3 fois pour indiquer que le processus d'appariement est terminé et que le système est revenu à son état normal. Pour tester le système, passez votre main devant le module de détection afin d'activer le cycle de chasse d'eau.

FIGURE 11

BATTERY BOX
BOÎTIER DE BATTERIE

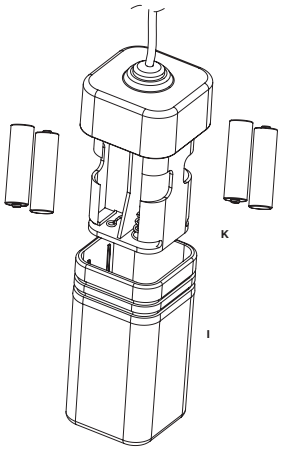

When the cover is fastened, squeeze the side of the rubber plug with your fingers to exhaust the air in the box to ensure the sealing.

Lorsque le couvercle est fixé, appuyez sur le côté du bouchon en caoutchouc avec vos doigts pour évacuer l'air dans le boîtier et garantir l'étanchéité.

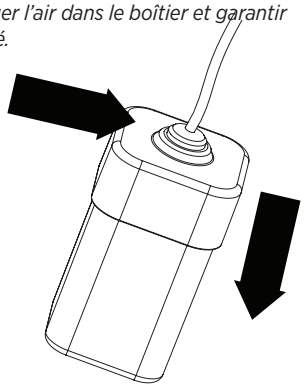

RF SENSOR MODULE BOX

BOÎTIER DU MODULE DE CAPTEUR RF

Put the batteries (3pcs 1.5V AAA alkaline batteries) into the sensor module and tighten the screws.

Note: The sensor module batteries need to be installed within 3 minutes of installing batteries into the control module and then the modules will automatically match codes.

Insérez les batteries (3 batteries alcalines AAA 1,5 V) dans le module de capteur et serrez les vis.

Remarque : Les batteries du module de capteur doivent être installées dans les 3 minutes suivant l'installation des batteries du module de commande, les modules feront ensuite correspondre automatiquement aux codes.

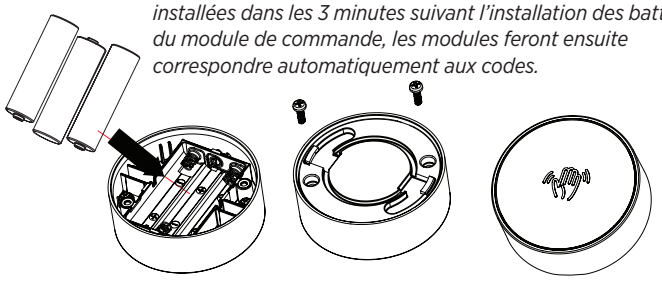

TOILET SEAT INSTALLATION | *INSTALLATION DU SIÈGE DE TOILETTE*

1. Place the toilet seat **(A)** on top of the bowl and then insert the provided seat bolts **(B)** into the holes of the toilet seat and bowl **(FIGURE 12)**.

   Placez le siège de toilette **(A)** *sur le dessus de la cuvette, puis insérer les boulons de siège* **(B)** *fournis dans les trous du siège de toilette et de la cuvette* **(FIGURE 12)**.

2. Align the toilet seat to the top rim of the toilet bowl.

   Aligner le siège de toilette sur le rebord supérieur de la cuvette

FIGURE 12

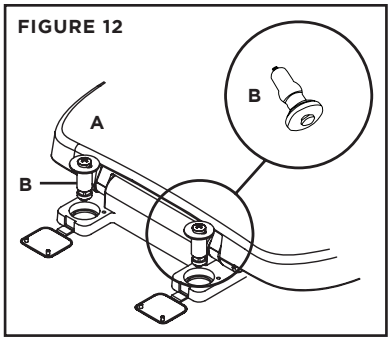

3. Use a screwdriver to firmly tighten both seat bolts down to the bowl **(FIGURE 13)**.

   À l'aide d'un tournevis, serrer solidement les deux boulons de siège à la cuvette **(FIGURE 13)**.

4. Close the the decorative caps down over the bolts.

   Fermez les capuchons décoratifs par-dessus les boulons.

FIGURE 13

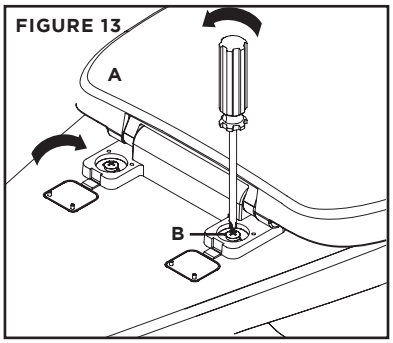

WARRANTY

Contrac® warrants its products to be free from defects in material or workmanship for**5 years** (Vitreous China) and **1 year** (Parts and Fittings) from the date of purchase of the product by the original purchaser.

If inspection of this plumbing product, within 5 years (china product) or 1 year (parts and fittings) after its initial purchase, confirms that it is defective in materials or workmanship, Contrac® will repair or at its option, exchange the product for a similar model. Contrac® provides no warranties or guarantees beyond those in this Limited Contrac® Warranty.

This limited warranty applies only to the original purchaser and installation of these products. All de-installation and re-installation and transportation costs or charges incidental to warranty services are to be borne by the owner. In no event will Contrac® be liable for the cost of repair or replacement of any installation materials, including but not limited to, tiles, marble etc. Contrac® will not be responsible for and this warranty does not cover and specifically excludes any liability to the purchaser or any third party for consequential or incidental damages, all of which are hereby expressly disclaimed, or the extension beyond the duration of this warranty of any implied warranties, including those of merchantability or fitness for an intended purpose.

This warranty does not apply to local building code compliance. Since local building codes vary considerably, the purchaser of this product should check with a local building or plumbing contractor to ensure local code compliance before installation.

Contrac® shall not be responsible or liable for any failure or damage to its toilet tank trim, plumbing fittings, or vitreous china products caused by the use of either chloramines or high concentration of chlorine, lime/iron sediments and/or other minerals not removed from public water during the treatment of public water supplies or caused by toilet tank type cleaners containing chlorine, calcium hypochlorite, and /or other chemicals.

This warranty is void if the product has been moved from its initial place of installation; if it has been subjected to faulty maintenance, abuse, misuse, accident or other damages; if it was not installed in accordance with Contrac®'s instructions; or if it has been modified in a manner inconsistent with the product as shipped by Contrac®.

NOTE: Some states or provinces do not allow the limitations on an implied warranty, and some states/provinces do not allow exclusions or limitations regarding incidental or consequential damages, so the above limitations may not apply to you. This warranty gives you specific legal rights, and you may have other rights, which vary from state to state or province to province. No person is authorized to change, add to, or creates any warranty or obligation other than that set forth herein.

**To obtain warranty service or product information,
Email us: FGI.Canada@FGI-Industries.com or
visit our Parts website: www.fgiparts.ca**

GARANTIE

*Contrac® garantit que ses produits ne comportent aucun défaut dans le matériel ou la qualité de l'exécution pour une période de **5 ans** (porcelaine vitreuse) et **1 an** (pièces et accessoires) à compter de la date d'achat du produit par le premier acheteur.*

Dans l'éventulaité, où une inspection de ce produit de plomberie, en l'espace de 5 ans (porcelaine vitrifiée) ou 1 an (pièces et accessoires), suivant la date initiale d'achat, démontre qu'il y a un défaut dans le matériel ou la qualité de l'exécution, Contrac® s'engage à réparer ou selon son choix, remplacer le produit par un produit similaire. Contrac® n'offre aucune couverture ou garantie autres que celles définies dans cette garantie limitée de Contrac®

Cette garantie limitée s'applique uniquement au premier acheteur et à l'installation de ces produits. Tous les coûts reliés au démontage et à la réinstallation, les frais de transport ou coûts imprévus pour garantir les services, sont à la charge du premier acheteur. D'aucune façon, Contrac® ne sera tenu responsable pour les frais de remplacement de tout matériel d'installation, incluant, mais ne se limitant pas aux tuiles, marbre, etc. Contrac® n'est pas responsable pour et cette garantie ne couvre pas et exclut particulièrement, toute responsabilité envers l'acheteur ou tout autre tierce partie pour des dommages indirects ou imprévus qui par la présente, sont déchargés de toute responsabilité ou la prolongation, au-delà de la durée de cette garantie ou toute autre garantie implicite, incluant celle de qualité marchande ou raccorderiez à des fins prévues.

Cette garantie ne s'applique pas au règlement des codes du bâtiment. Étant donné, que les codes du bâtiment varient de façon considérable, l'acheteur de ce produit doit s'assurer auprès d'un entrepreneur local ou en plomberie, de la conformité des règlements à respecter avant l'installation.

Contrac® ne doit aucunement être tenu responsable pour toutes défaillances ou dommages au réservoir de toilette, raccords de plomberie, porcelaine vitrifée, causés par l'utilisation, soit de chloramines ou une concentration éleveé de chlore, sédiments ferrifères/chaux et/ou autres minéraux non retirés de l'eau publique, au cours du traitement de l'approvisionnement de l'eau publique. Ainsi, que les dommages, causés par certains types de nettoyants pour réservoir de toilette, contenant du chlore, hypochlorite de calcium et/ou autres produits chimiques.

Cette garantie est nulle si le produit a été déplacé de son emplacement original ou sujet à un entretien défectueux, abus, mauvais usage, accident ou autres dommages. De même, si l'installation n'est pas conforme aux directives de Contrac® ou si le produit a été modifié de façon incompatible avec le produit, tel qu'il a été livré par Contrac®.

***REMARQUE :** Certains états ou provinces n'accordent aucune restriction ou garantie implicite et certains états/provinces n'accordent aucune exclusion ou restriction concernant les dommages indirects ou imprévus. Ainsi, les restrictions ci-dessus ne s'appliquent pas nécessairement à vous. Cette garantie vous donne des droits légaux particuliers et d'autres droits qui peuvent varier d'un état à l'autre ou d'une province à l'autre. Personne n'est autorisé à modifier, ajouter ou concevoir une responsabilité ou garantie autres que celles invoquées par la présente.*

Pour obtenir une réparation en vertu de la garantie ou des renseignements,

Envoyez - nous un couriel à* FGI.Canada@FGI-Industries.com *ou
***visitez notre site web de pièces à* www.fgiparts.ca**