CALEDON TOILETTE MATERNELLE
4,8 LPC / 1,28 GPC

☐ **4760BKV** Réservoir isolé avec cuvette

SPÉCIFICATIONS DU PRODUIT
- 4,8 Lpc / 1,28 Gpc
- Porcelaine vitrifiée
- Cuvette d'une hauteur de 11 po
- Levier de déclenchement en blanc
- Plomberie brute de 10 po (254 mm)
- Siphon entièrement émaillé avec passage de 2 po
- Action siphonique
- Surface d'eau (235 mm x 210 mm) 9¼ po x 8¼ po
- Siège de toilette en plastique inclus

DIMENSIONS
432 mm L x 617 mm P x 671 mm H

17 po L x 24¼ po P x 26⅜ po H

CERTIFICATIONS CONFORMITÉ
Satisfait aux normes suivantes ou les dépasse :
- cUPC de l'IAPMO
- WaterSense de l'EPA des États-Unis
- ASME A112.19.2 / CSA B45.1
- Directives ADA& ANSI A117.1
- MaP Testé 800g
- Répond aux exigences LEED

EXPÉDITION
Volume	4,3
PB	72 lb

À SPÉCIFIER
Couleur :

■ Blanc doux

REMARQUES : Cette toilette a été conçue pour une dimension minimale de plomberie brute de 254 mm (10 po) entre le mur fini et l'axe de la sortie. La conduite d'alimentation n'est pas comprise avec l'appareil sanitaire et doit être commandée séparément. Important : les dimensions des appareils sanitaires sont nominales et peuvent varier à l'intérieur des limites de tolérance établies par la norme ASME A112.19.2. Ces mesures peuvent faire l'objet de modifications ou d'une annulation. Le fabricant n'assume aucune responsabilité en cas d'utilisation de documents périmés ou annulés.

Les produits ont été conçus afin de répondre à la norme ADA/ANSI A117.1. Il appartient à l'installateur de se conformer aux codes et normes en vigueur localement pour les personnes handicapées avant de procéder à l'installation du produit.

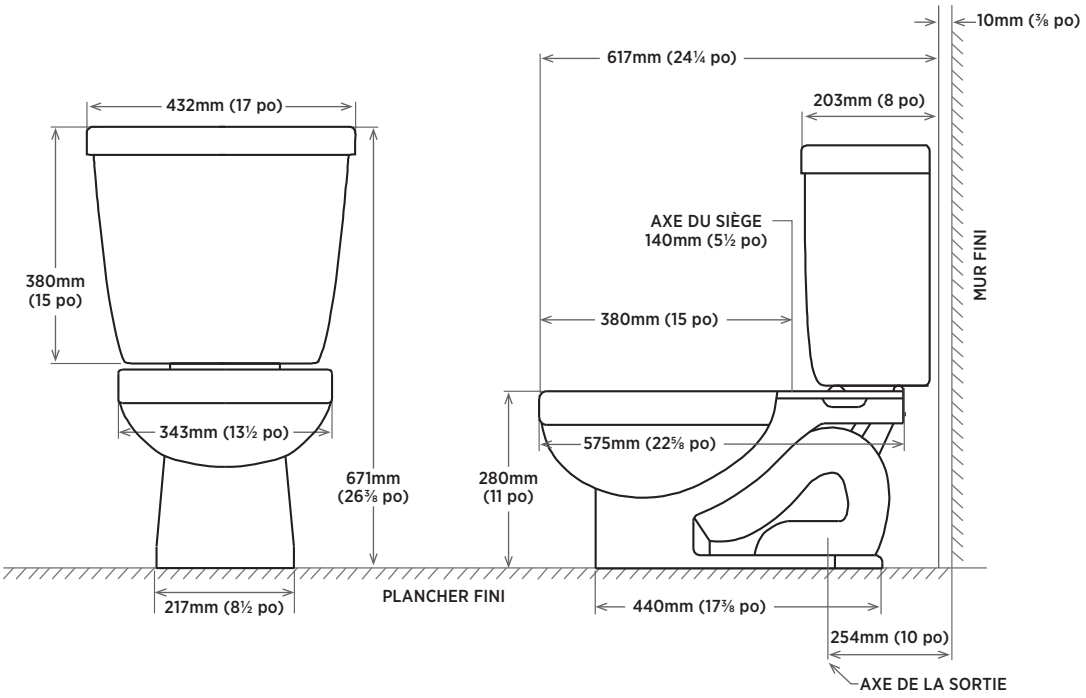

contrac
CANADA 5970 CHEDWORTH WAY, UNIT B, MISSISSAUGA. ONTARIO, CANADA L5R 4G5 | CONTRAC.CA
USA 6241 NORTHWIND PARKWAY, HOBART, INDIANA, USA 46342 | CONTRAC.US